パロマカップ 第34回日本クラブユースサッカー選手権（U-15）愛知県大会結果

■1次リーグ（3月30日～4月14日）結果

	a	b	c	d	e	f	g	h
1	WYVERN知多ＳＣ	VIDA FC ホッツ	高浜ＦＣ	尾張ＦＣ	NagoyaS.S.	AICHI SASON FC	シルフィードＦＣ	F. C. Toyoake
2	刈谷８１ＦＣ	リベラール豊橋ＦＣ	一宮ＦＣ	ＦＣ DREAM	FIT FC	愛知FC一宮	緑東ＦＣ	MSCペレニアルFC
3	蒲郡FCマリナーズ	ＦＣ．Plaisir	豊橋ソルチＦＣ	碧南ＦＣ	オステンＦＣ	津島ＡＦＣ	ＦＣ．DIVINE	FC知多クレスク
4								

	i	j	k	l	m	n	o	p
1	瀬戸ＦＣ	WYVERN FC 刈谷	豊橋南ブレッツアＦＣ	ＦＣ豊川	rabona一宮	FCフェルボール小牧	ＳＣ豊田	VIVAFC
2	FC豊橋デューミラン	HikariFC	名古屋ＦＣ	ドルフィンFC.W	東海ＦＣ	緑ＦＣ	ＦＣジョイフット	セントラル豊橋FC
3	名古屋９８ＦＣ	トライルＳＣ	OWLET FC	千種ＦＣ	FCブリンカール	F.C.TWINS.愛知	ＦＣ東郷	豊田ＪＹ
4		ＦＣ刈谷	カワムラＦＣ	ＦＣセントレア	守山ＦＣ	瀬戸ＳＣ	みずほＦＣ	祖父江ＳＣ

■2次リーグ（4月20日～4月30日）結果

	A	B	C	D	E	F
1	ドルフィンＦＣ	愛知ＦＣ	豊田ＡＦＣ	WYVERN知多ＳＣ	東海スポーツ	名古屋FC･EAST
2	尾張ＦＣ	ＳＣ豊田	VIDA FC ホッツ	ASラランジャ豊川	ＦＣ豊川	モノリスＦＣ
3	WYVERN FC 刈谷	瀬戸ＦＣ	F. C. Toyoake	シルフィードＦＣ	愛知ＦＣ庄内	NagoyaS.S.
4	VIVAFC	高浜ＦＣ	FCフェルボール小牧	rabona一宮	AICHI SASON FC	豊橋南ブレッツアＦＣ
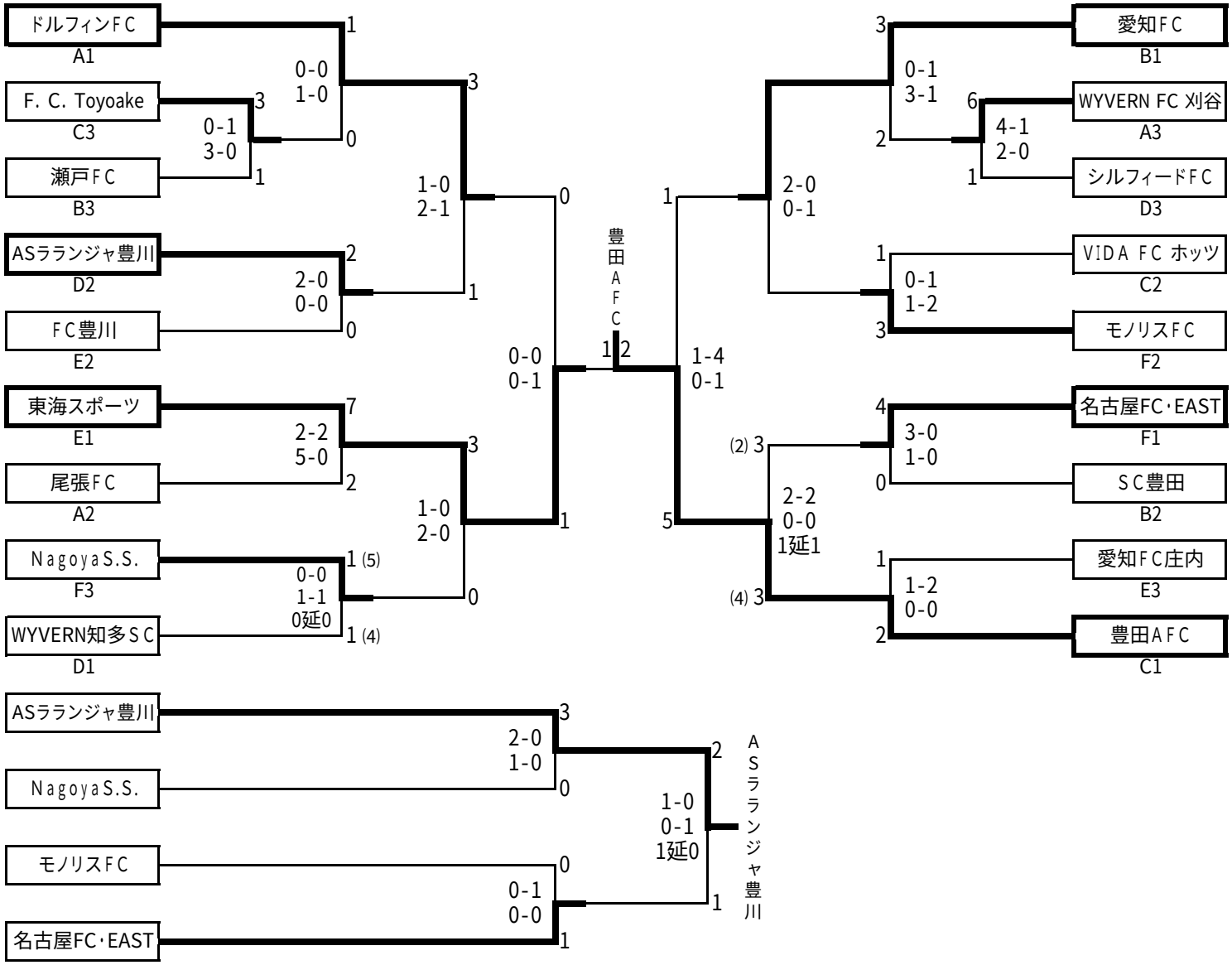
■3次トーナメント（5月1日～5月19日）